1105247

INTERRUTTORE 0/1 ROSSO C/SOFFIETTO

Data: 20-04-2025

Dati tecnici

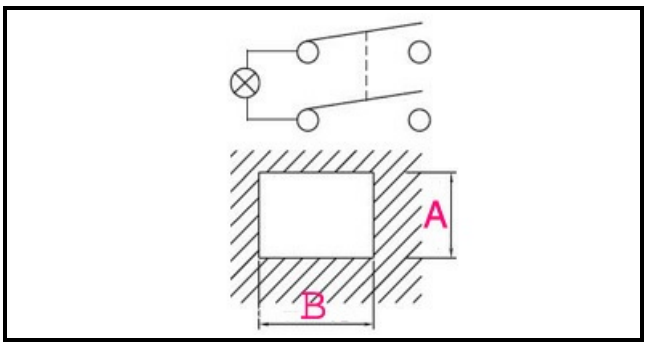

LUNGHEZZA MM	B=28mm
LARGHEZZA MM	A=22mm
NUMERO POLI	POLI/POLES=4
COLORE	ROSSO/RED
VOLT	230V