1101104

RESISTENZA BOILER 9000W 240V

Data: 18-04-2025

ORIGINAL OSP SPARE PARTS

Dati tecnici

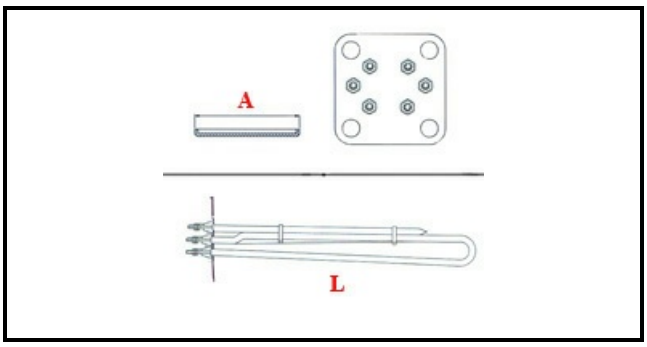

LUNGHEZZA MM	L=320mm
NR ELEMENTI	ELEMENTI/ELEMENTS=3
FLANGIA RETTANGOLARE/QUADRA	RETTANGOLARE/SQUARE FLANGE=70mm
DIAMETRO mm	A=70mm
KILOWATT KW	KW=9
WATT	WATT=9000
TRIFASE	TRIFASE/THREEPHASE
NUMERO POLI	POLI/POLES=6
FORI NUMERO	FORI/HOLES=4
GUARNIZIONE	2101030
RESISTENZE PER IMMERSIONE	IMMERSIONE/IMMERSION

Codici produttore

ELFRAMO SPA
ELFRAMO SPA