3111224

TAPPO TROPPO PIENO PRELAVAGGIO AC-ACR

Data: 19-04-2025

ORIGINAL OSP SPARE PARTS

Dati tecnici

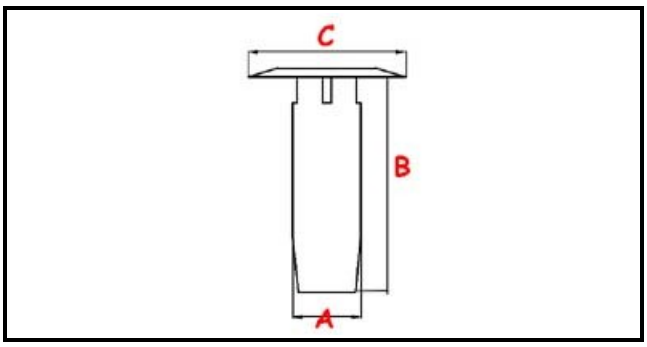

ALTEZZA MM	B=25mm
MATERIALE	PLASTICA/PLASTIC
DIAMETRO SUPERIORE	C=73mm
DIAMETRO INFERIORE	A=19mm

Codici produttore

COMENDA - ALI GROUP SRL A SOCIO UNICO