3111234

TROPPO PIENO 43/48 COPERTURA INOX RIC

Data: 18-04-2025

Dati tecnici

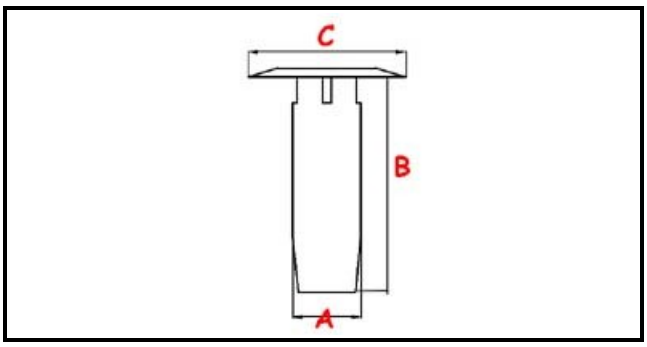

ALTEZZA MM	B=110mm
GUARNIZIONE	2101465
MATERIALE	PLASTICA/PLASTIC
DIAMETRO SUPERIORE	C=70mm
DIAMETRO INFERIORE	A=26mm

Codici produttore

HOONVED - ALI GROUP SRL A SOCIO UNICO