3111251

TROPPOPIENO

Data: 19-04-2025

ORIGINAL OSP SPARE PARTS

Dati tecnici

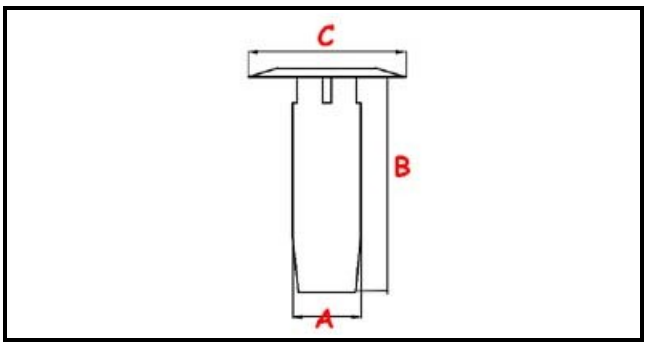

ALTEZZA MM	B=200mm
GUARNIZIONE	2101399
MATERIALE	PLASTICA/PLASTIC
DIAMETRO SUPERIORE	C=60mm
DIAMETRO INFERIORE	A=34mm

Codici produttore

ELETTROBAR EUROTEC SRL