3111208

TROPPO PIENO H159 SERIE S/E

Data: 21-04-2025

Dati tecnici

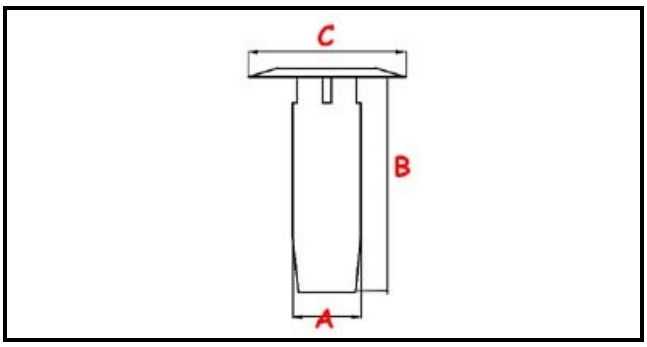

ALTEZZA MM	B=159mm
MATERIALE	PLASTICA/PLASTIC
DIAMETRO SUPERIORE	C=30mm
DIAMETRO INFERIORE	A=20mm

Codici produttore

SILANOS SRL