3111211

TAPPO TROPPO PIENO

Data: 19-04-2025

ORIGINAL OSP SPARE PARTS

Dati tecnici

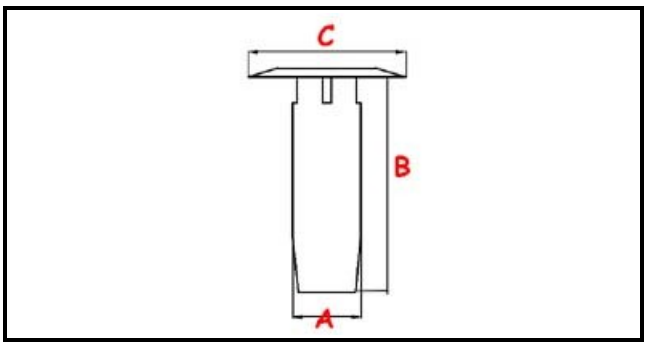

ALTEZZA MM	B=435mm
MATERIALE	PLASTICA/PLASTIC
DIAMETRO INFERIORE	A=40mm

Codici produttore

ELECTROLUX PROFESSIONAL S.P.A.