3111221

TAPPO TROPPO PIENO AF 55 - AT 900

Data: 19-04-2025

ORIGINAL OSP SPARE PARTS

Dati tecnici

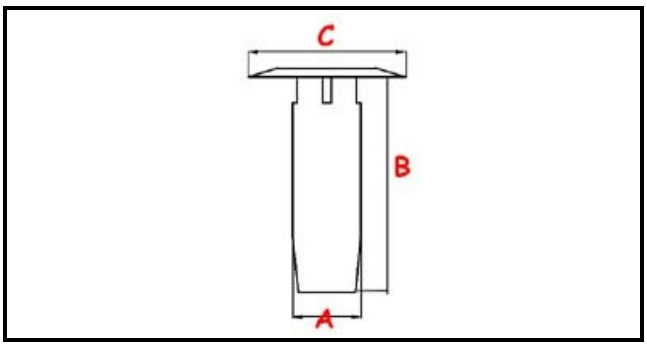

ALTEZZA MM	B=126mm
MATERIALE	PLASTICA/PLASTIC
DIAMETRO SUPERIORE	C=52mm
DIAMETRO INFERIORE	A=43mm

Codici produttore

A.T.A. SRL