3111269

TROPPOPIENO VASCA L=187.5mm SERIE AF/AS

Data: 20-04-2025

Dati tecnici

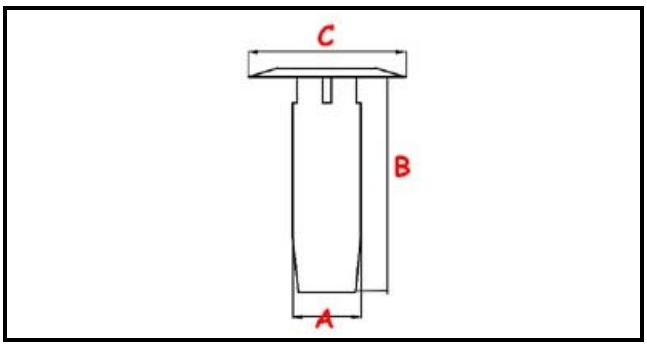

ALTEZZA MM	B=180mm
GUARNIZIONE	2112009
DIAMETRO SUPERIORE	A=34mm
DIAMETRO INFERIORE	C=59mm

Codici produttore

ARISTARCO / KASTEL S.P.A.