3111169

TROPPOPIENO AL55 COMPLETO DI TAPPO

Data: 22-04-2025

Dati tecnici

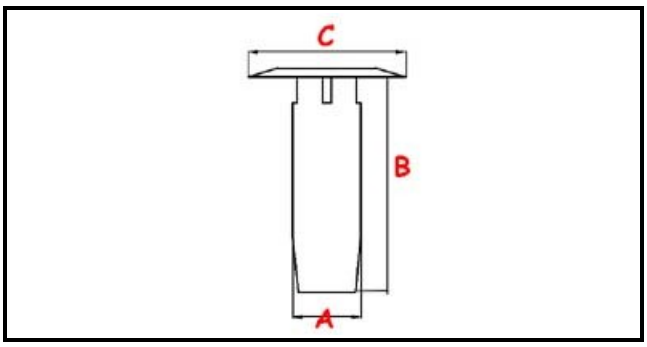

ALTEZZA MM	B=130mm
MATERIALE	PLASTICA/PLASTIC
DIAMETRO SUPERIORE	C=45mm
DIAMETRO INFERIORE	A=39mm

Codici produttore

A.T.A. SRL
A.T.A. SRL