3110031

TENUTA MECCANICA D.13 H 5,5MM

Data: 17-04-2025

Dati tecnici

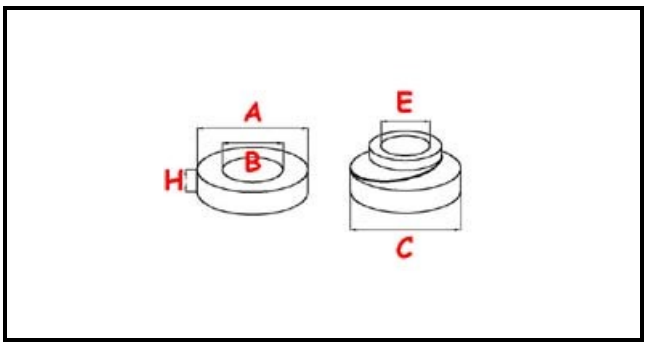

ALTEZZA CONTROFACCIA CERAMICA mm	H=5,5mm
DIAMETRO ESTERNO CONTROFACCIA CERAMICA mm	A=26mm
DIAMETRO INTERNO CONTROFACCIA CERAMICA mm	B=14mm
DIAMETRO INTERNO TENUTA MECCANICA mm	E=13mm
DIAMETRO ESTERNO TENUTA MECCANICA mm	C=24,5mm

Codici produttore

ELFRAMO SPA
ELECTROLUX PROFESSIONAL S.P.A.
EMMEPI GRANDI CUCINE S.R.L.
MBM- EUROTEC SRL -
ELETTROBAR EUROTEC SRL
ELETTROBAR EUROTEC SRL