3110078

TENUTA MECCANICA P.ASH 38791-38792

Data: 21-04-2025

Dati tecnici

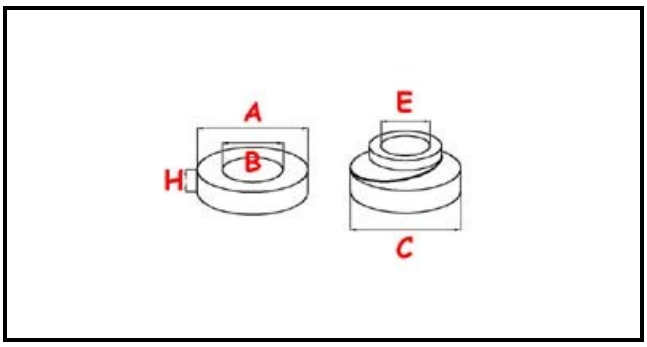

DIAMETRO ESTERNO CONTROFACCIA CERAMICA mm	A=26mm
ALTEZZA CONTROFACCIA CERAMICA mm	H=5,5mm
DIAMETRO INTERNO CONTROFACCIA CERAMICA mm	B=14mm
DIAMETRO ESTERNO TENUTA MECCANICA mm	C=24mm
DIAMETRO INTERNO TENUTA MECCANICA mm	E=12mm

Codici produttore

HOONVED - ALI GROUP SRL A SOCIO UNICO