3111230

# TROPPO PIENO H154 SERIE S

Data: 20-04-2025

## Dati tecnici

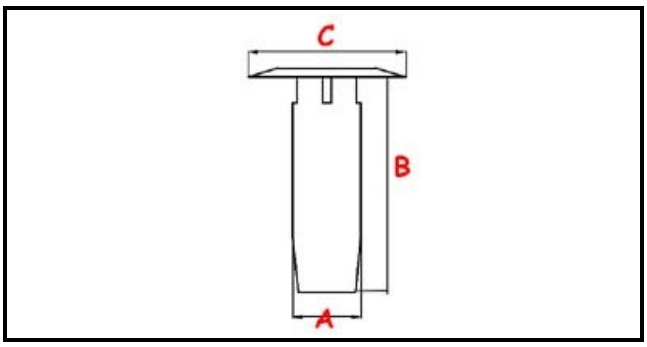


| | |
|---|---|
| ALTEZZA MM | B=150mm |
| MATERIALE | PLASTICA/PLASTIC |
| DIAMETRO SUPERIORE | C=30mm |
| DIAMETRO INFERIORE | A=20mm |

## Codici produttore

| |
|---|
| SILANOS SRL |